# BARRA APOYO FIJA

COD. 15050.W

## Barra apoyo fija para ducha

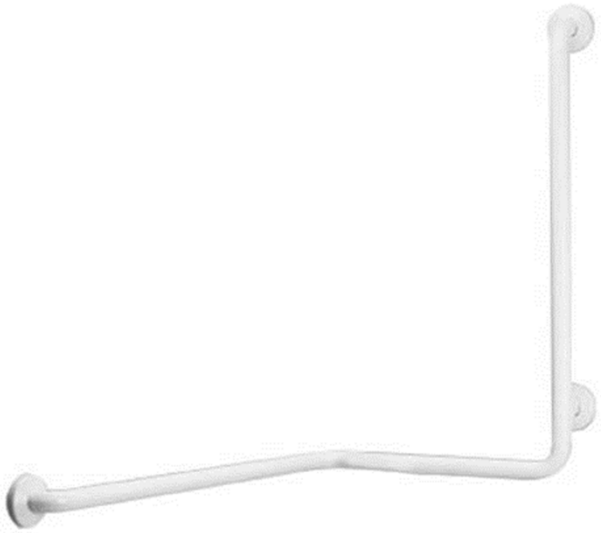

La imagen corresponde a NOFER 15050.S

· Barra de apoyo para fijar en pared.
· Doble ángulo de 90º con tres puntos de anclaje.
· Adecuada para apoyo en duchas.
· Diseñada para aseos y baños adaptados a personas con discapacidades.
· Acero inoxidable acabado Nylon blanco. También disponible en acabado brillo (NOFER 15050.B) y acabado satinado (NOFER 15050.S).

### COMPONENTES Y CARACTERÍSTICAS TÉCNICAS

· Fabricada en acero inoxidable AISI 304.
· Dimensiones entre ejes: brazo horizontal corto 425 mm, brazo horizontal largo 580 mm, brazo vertical 730 mm.
· Barras Ø 32 mm.
· Opcional soporte para ducha (NOFER 15209).
· Altura de instalación recomendada 70-75 cm de las barras horizontales al suelo acabado.
· Tornillería incluida.

### TEXTO SUGERIDO PARA PRESCRIPCIÓN

Barra de apoyo fija NOFER o equivalente, en acero inoxidable AISI 304 acabado brillo. Doble ángulo de 90º con tres puntos de anclaje. Dimensiones entre ejes: brazo horizontal corto 425 mm, brazo horizontal largo 580 mm, brazo vertical 730 mm.

NOFER S.L.
Avenida de la fama, 118
08940 · Cornellà de Llobregat (Barcelona)
Tel +34 934 742 423 · Fax +34 934 743 548
nofer@nofer.com · www.nofer.com

Productos Relacionados

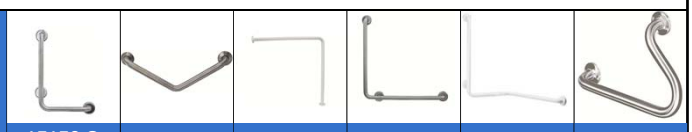

15158.S | 15068.B | 15198.W | 15060.B | 15050.W | 15069.S

Barra apoyo fija para ducha

## ESQUEMA DIMENSIONAL

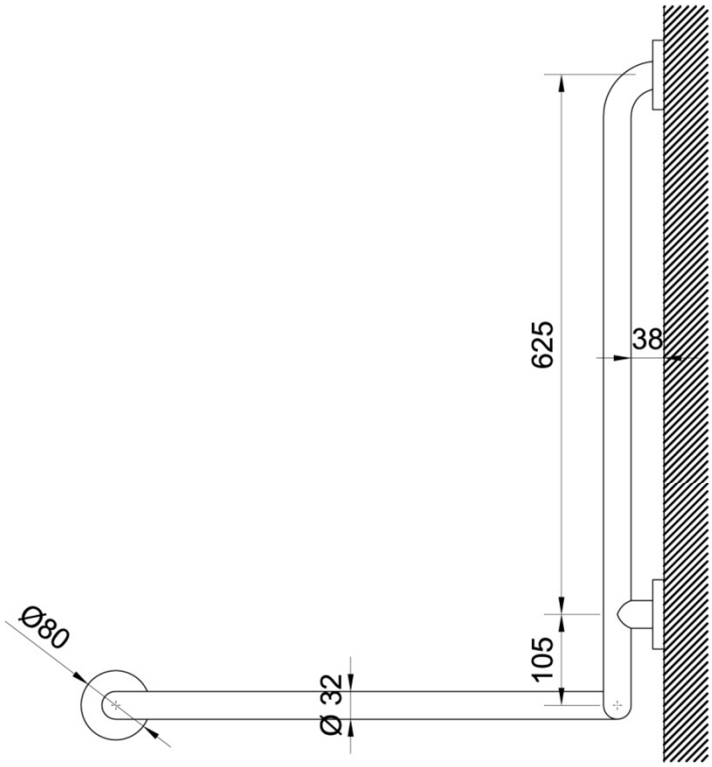


VISTA 2 / VIEW 2

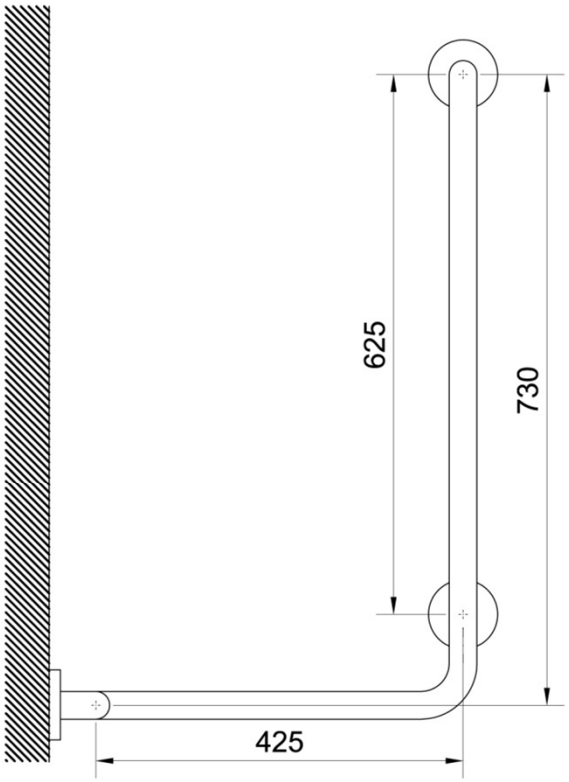


VISTA 1 / VIEW 1

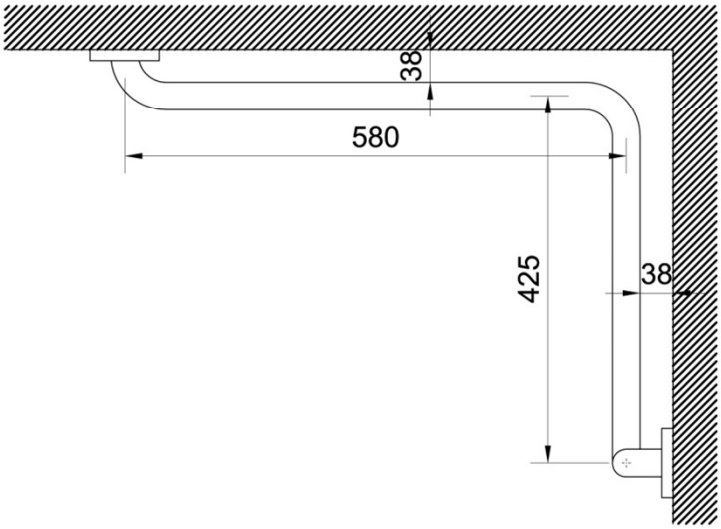


PLANTA / TOP VIEW

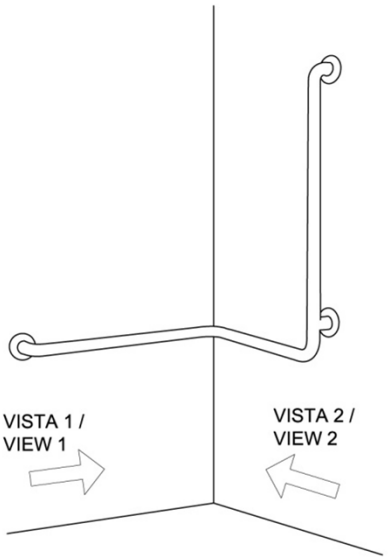


Dimensiones en mm

NOFER S.L.
Avenida de la fama, 118
08940 · Cornellà de Llobregat (Barcelona)
Tel +34 934 742 423 · Fax +34 934 743 548
nofer@nofer.com · www.nofer.com